Manual de instrucțiuni – senzor cu microunde

Detector ON/OFF, versiune compactă

Descriere și componente

Senzorul detectează mișcarea și comandă automat iluminatul, în funcție de lumina ambientală și de timpul de menținere setat.

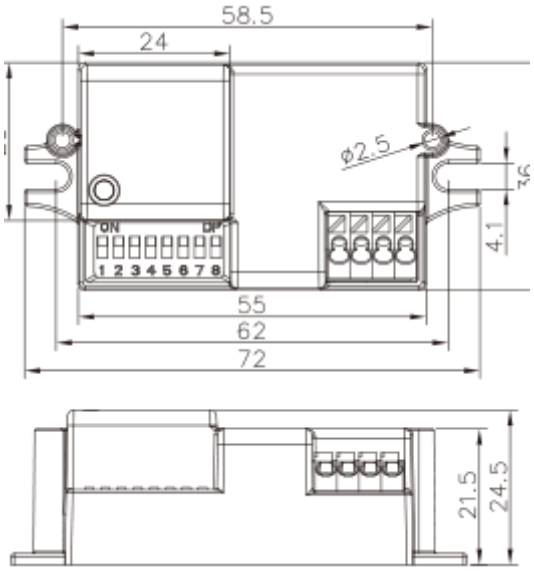

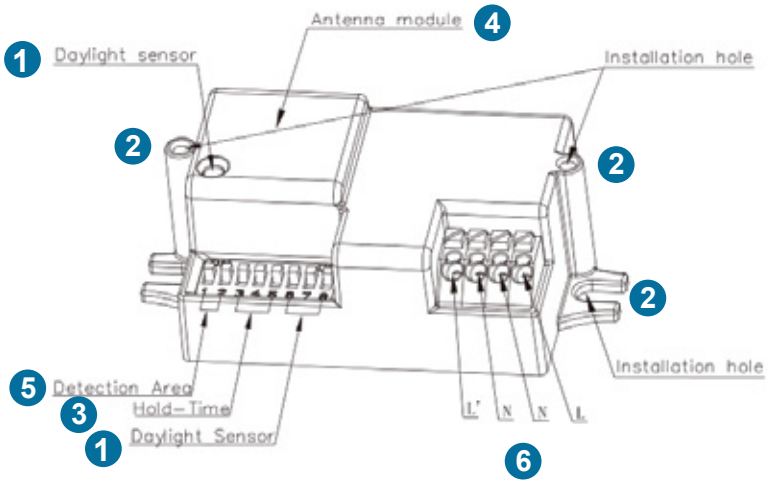

1 • Senzor de lumină ambientală

2 • Orificii de montare

3 • Reglarea timpului de menținere

4 • Modul antenă

5 • Reglarea ariei de detecție

6 • Borne: L′, N, N, L

Funcționare automată

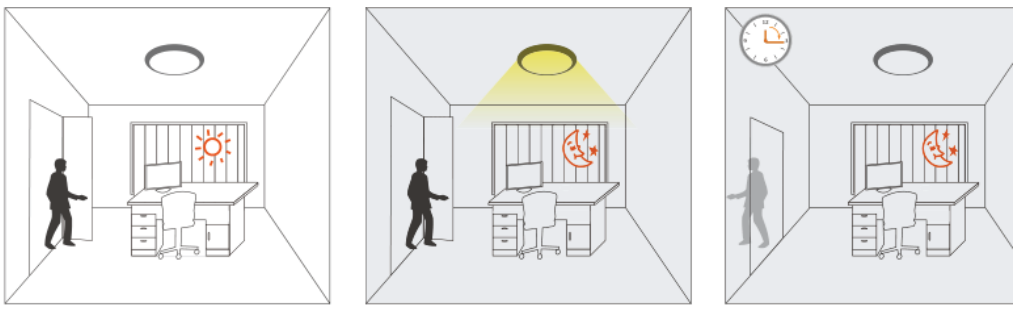

1. Lumina rămâne stinsă în timpul zilei, dacă nivelul de lumină depășește pragul setat, chiar și la detectarea mișcării.
2. La detectarea mișcării și la iluminare ambientală insuficientă, senzorul aprinde lumina.
3. În absența mișcării, lumina se stinge automat după timpul de menținere setat.

Schemă de conexiuni

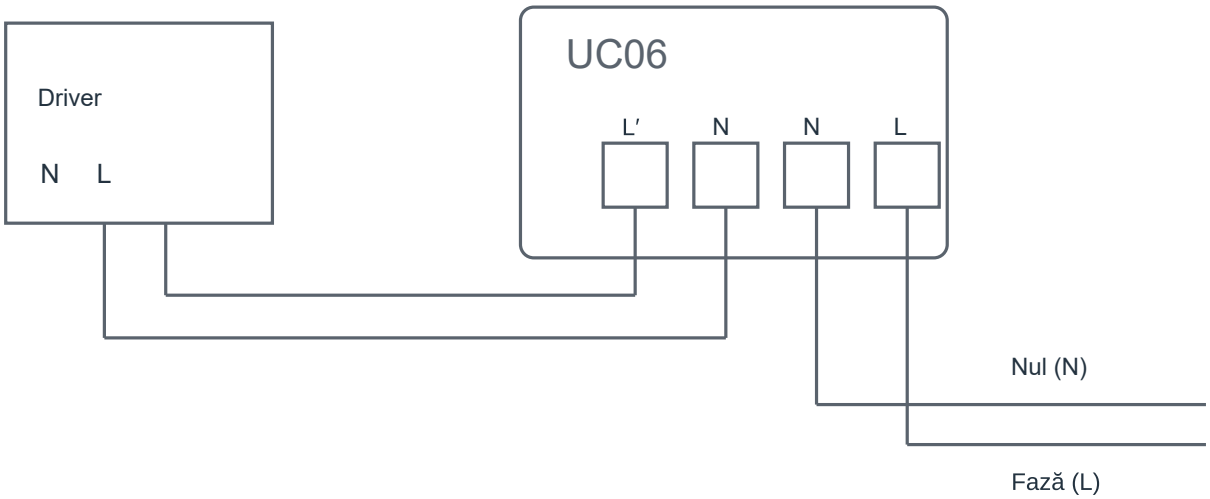

Ieșire comutată (L′) → Driver / echipament de comandă

220–240 V AC

Montajul electric trebuie realizat numai de personal calificat, cu alimentarea întreruptă. Confirmați marcajele bornelor de pe produs.

Zonă de detecție

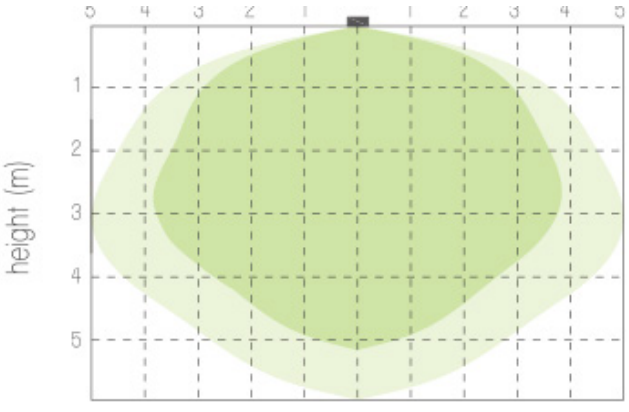

Montaj pe tavan

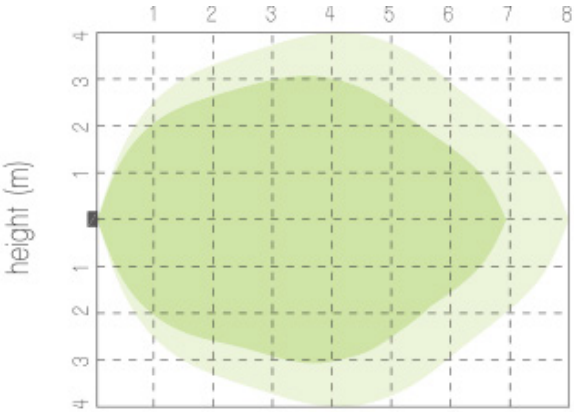

Montaj pe perete

Sensibilitate ridicată

Sensibilitate redusă

Zonele sunt orientative și depind de montaj și condițiile din încăpere.

Mikrohullámú érzékelő – használati útmutató

Kompakt, be-/kikapcsoló mozgásérzékelő

Leírás és részegységek

Az érzékelő mozgás hatására automatikusan kapcsolja a világítást, a környezeti fényerőtől és a beállított késleltetési időtől függően.

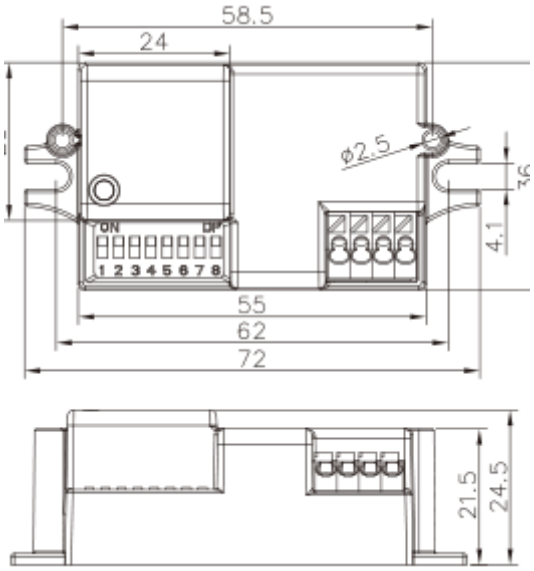

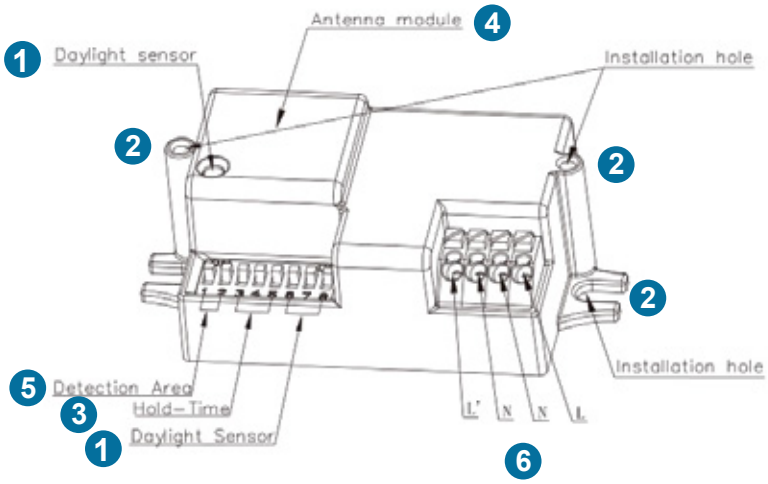

1 • Nappali fény érzékelő

2 • Rögzítőfuratok

3 • Utánvilágítási idő beállítása

4 • Antennamodul

5 • Érzékelési terület beállítása

6 • Csatlakozók: L′, N, N, L

Automatikus működés

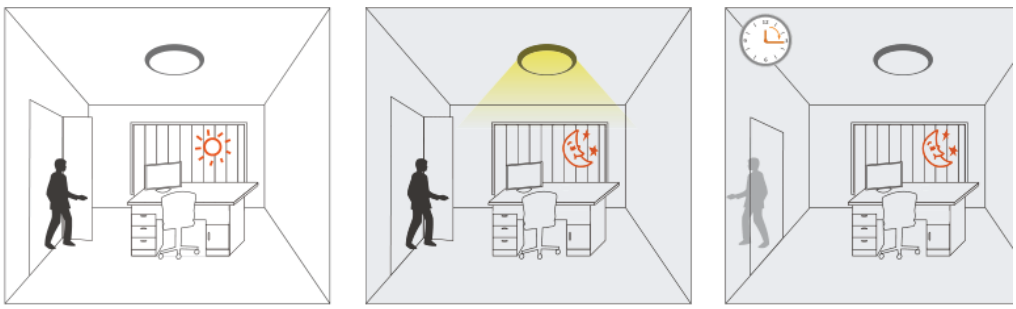

1. Nappal a lámpa mozgás érzékelésekor is kikapcsolva marad, ha a fényerő meghaladja a beállított küszöbértéket.
2. Mozgás és alacsony környezeti fényerő esetén az érzékelő bekapcsolja a világítást.
3. Ha nincs további mozgás, a világítás a beállított késleltetési idő után automatikusan kikapcsol.

Elektromos bekötés

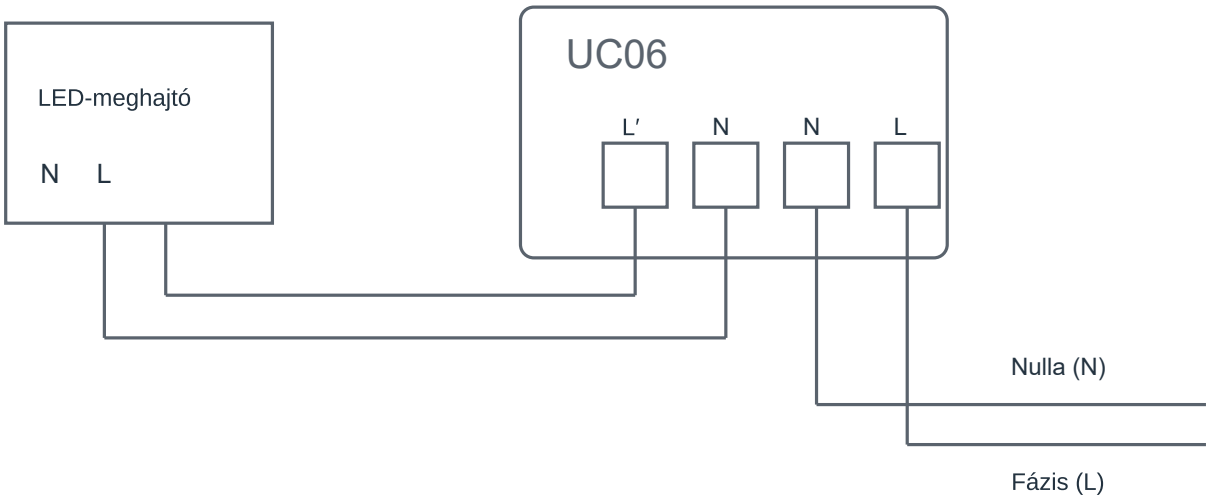

Kapcsolt kimenet (L′) → LED-meghajtó / vezérlő

220–240 V AC

A bekötést kizárólag szakképzett villanyszerelő végezheti, feszültségmentes állapotban. Ellenőrizze a csatlakozók tényleges jelölését.

Érzékelési tartomány

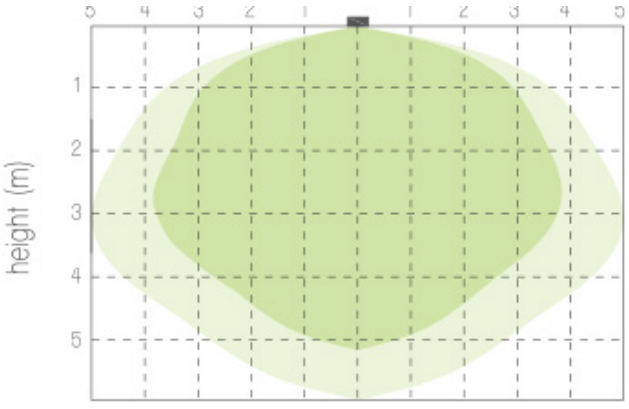

Mennyezeti felszerelés

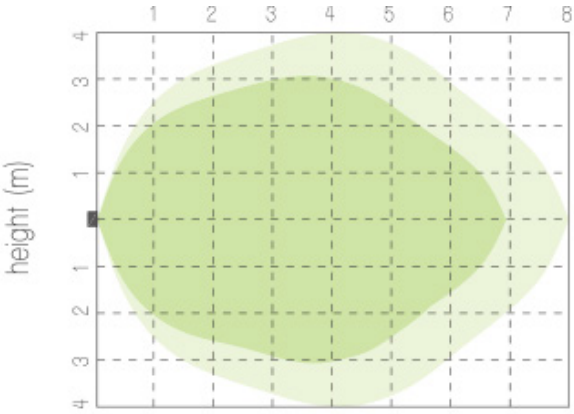

Fali felszerelés

Nagy érzékenység

Kis érzékenység

Az érzékelési tartományok tájékoztató jellegűek; a felszerelés és a környezet befolyásolja őket.

Microwave Sensor Instruction Manual

On/off motion detector, compact version

Overview and components

The motion sensor automatically switches lighting according to detected movement, ambient daylight level and the preset hold time.

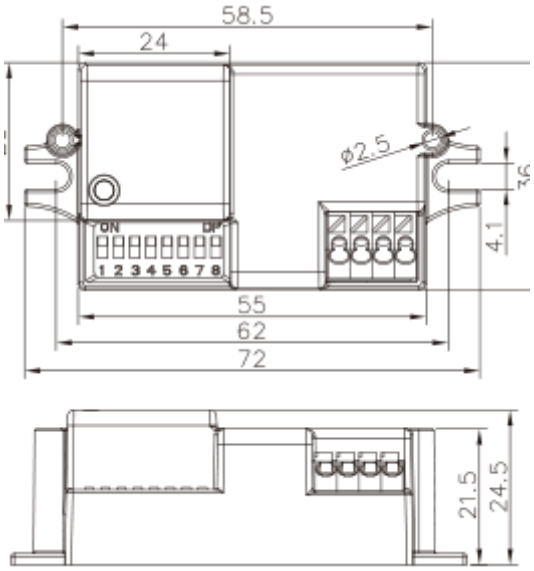

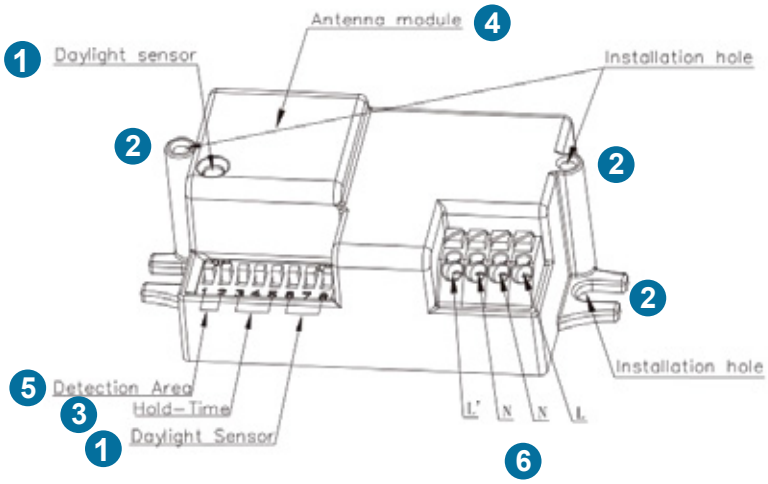

1 • Daylight sensor

2 • Mounting holes

3 • Hold-time adjustment

4 • Antenna module

5 • Detection area adjustment

6 • Terminals: L′, N, N, L

Automatic operating sequence

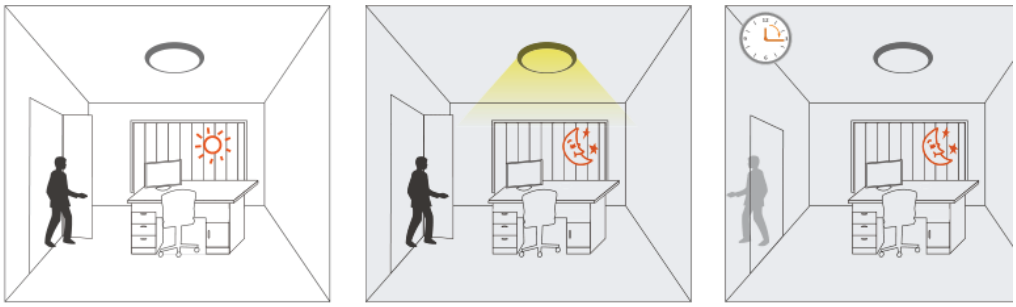

1. In daylight, the lamp stays off even when movement is detected if ambient illumination is above the preset daylight threshold.
2. When motion is detected in low ambient light, the sensor turns the lamp on.
3. Without further movement, the lamp switches off automatically after the preset hold time.

Electrical wiring

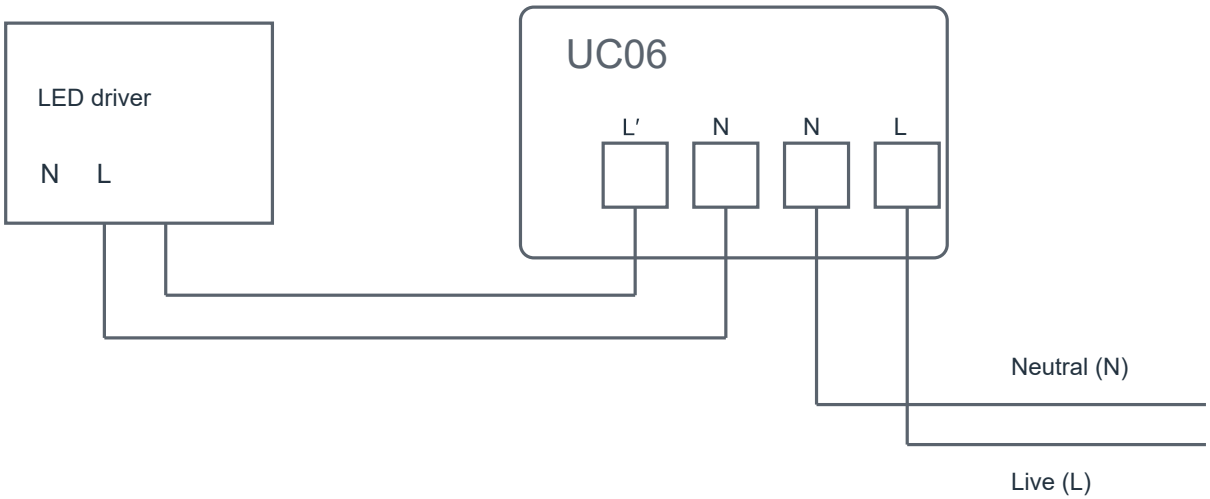

Switched output (L′) → LED driver / control gear

220–240 V AC

Only a qualified electrician may install the sensor. Isolate the power before wiring and verify the terminal markings on the actual unit.

Detection pattern

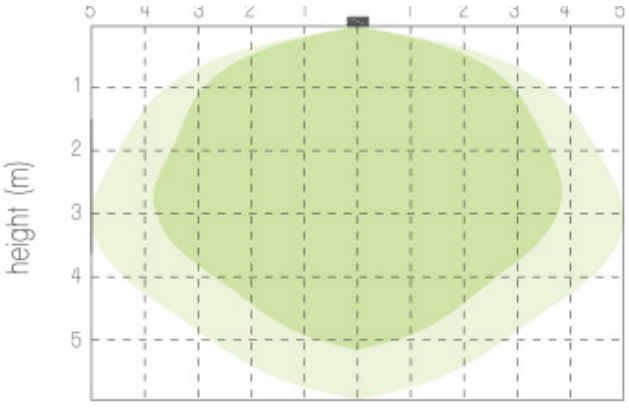

Ceiling mounting

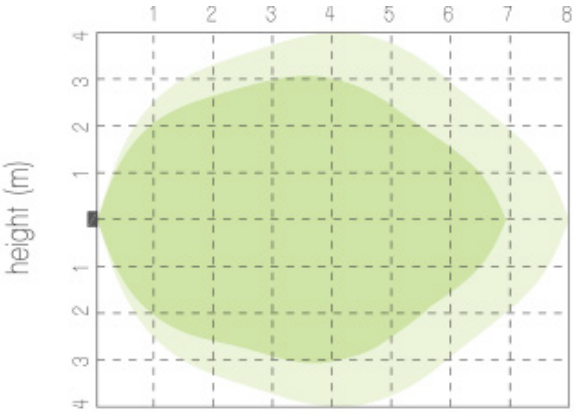

Wall mounting

High sensitivity area

Low sensitivity area

Coverage areas are indicative and depend on installation and environmental conditions.